71840-00001.B

i

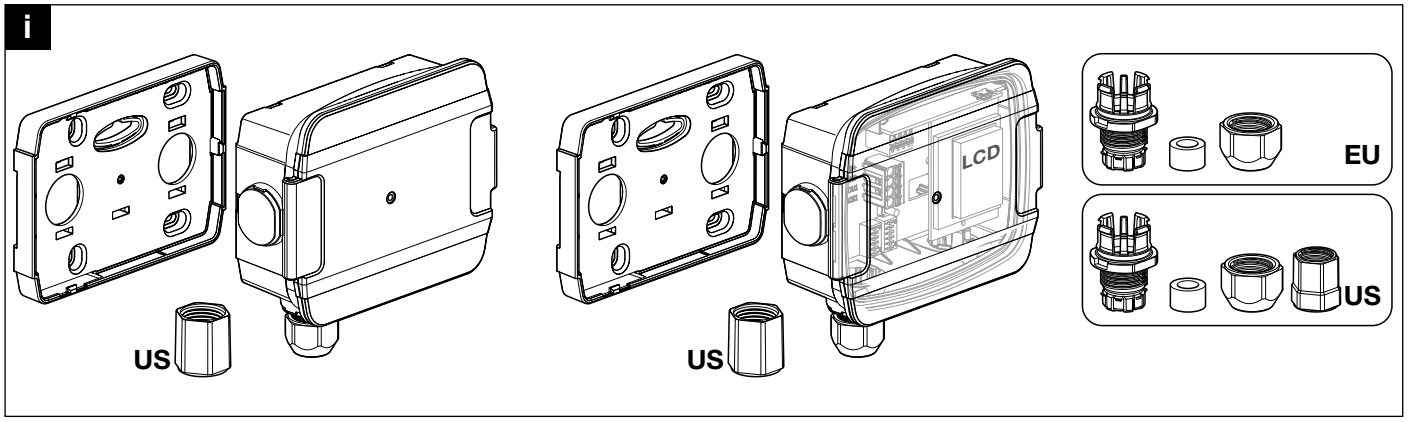

1

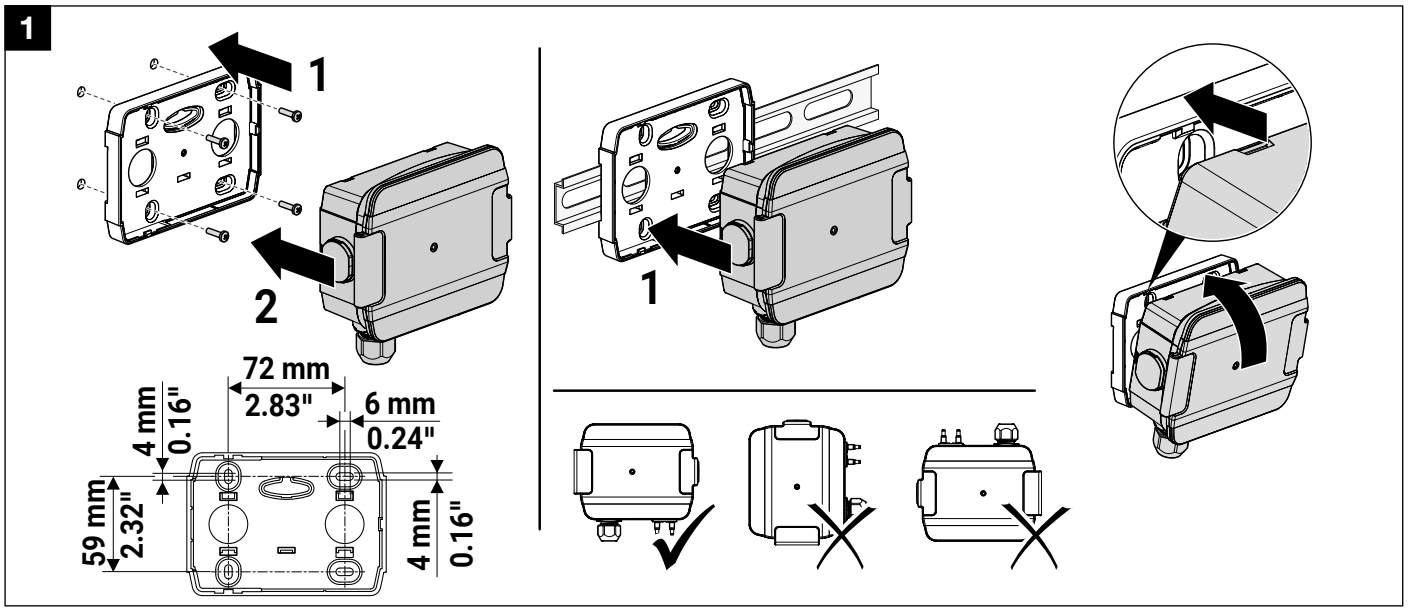

2

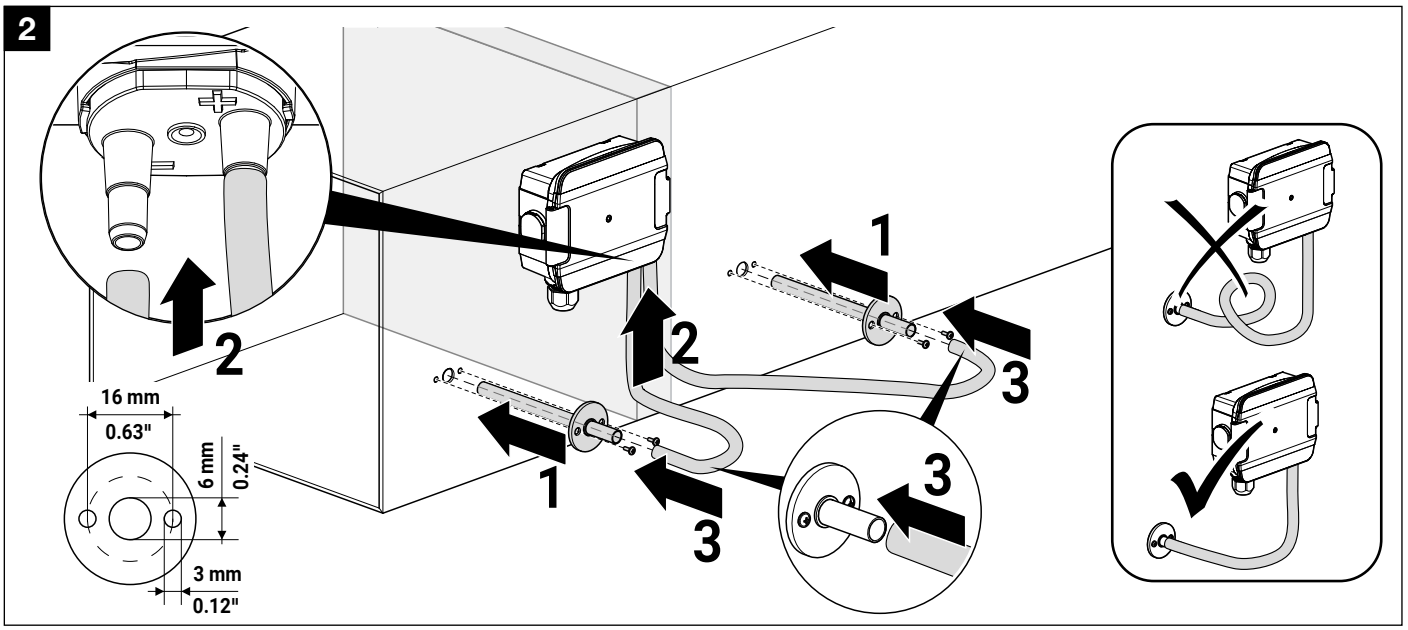

www.belimo.com/safety

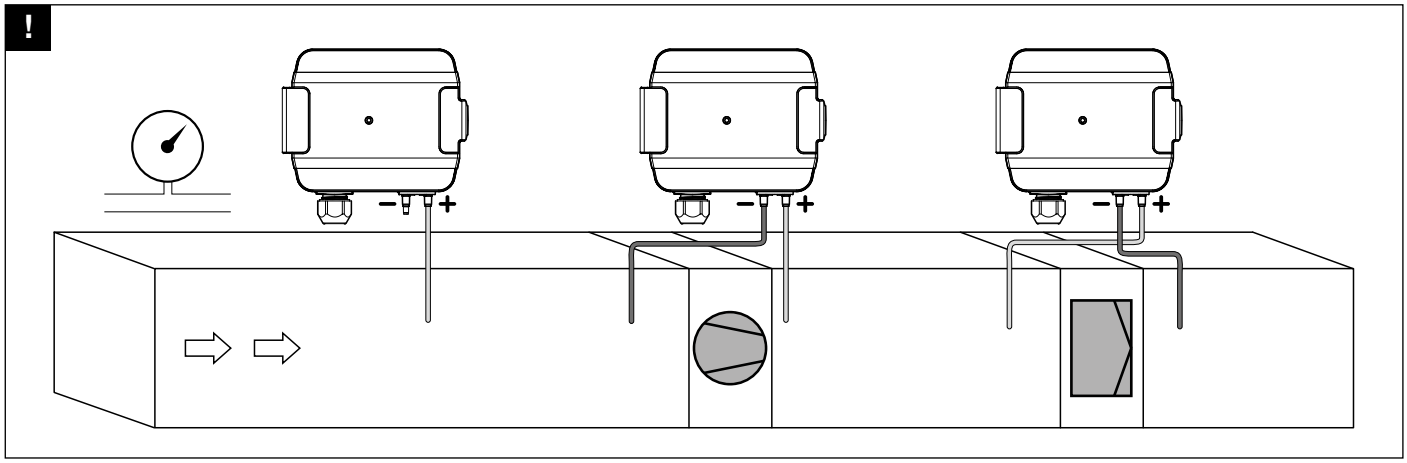
!
−
+
−
+
−
+

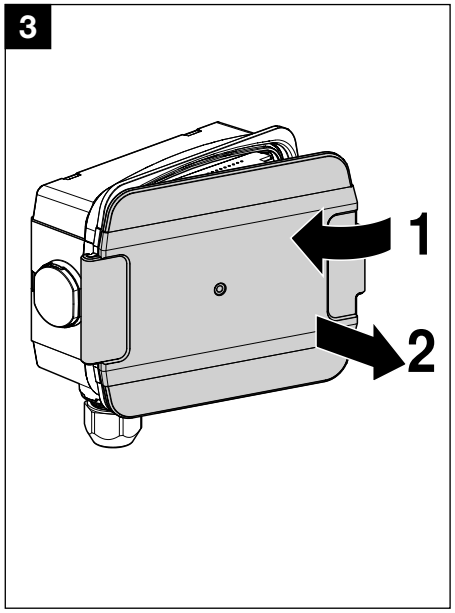
3
1
2

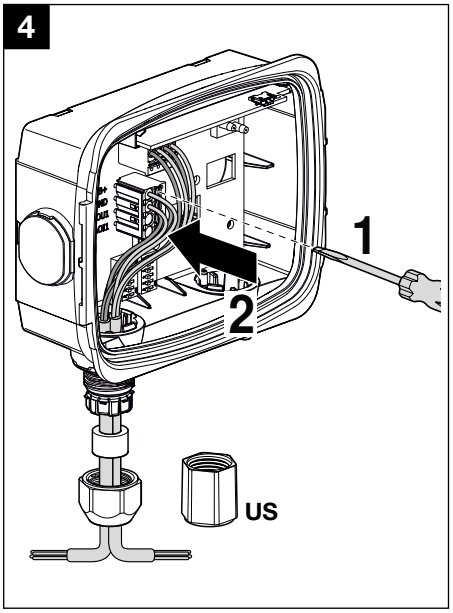
4
1
2
US

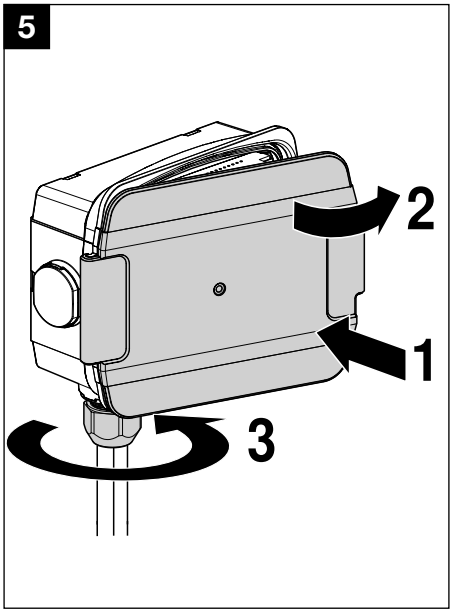
5
2
1
3

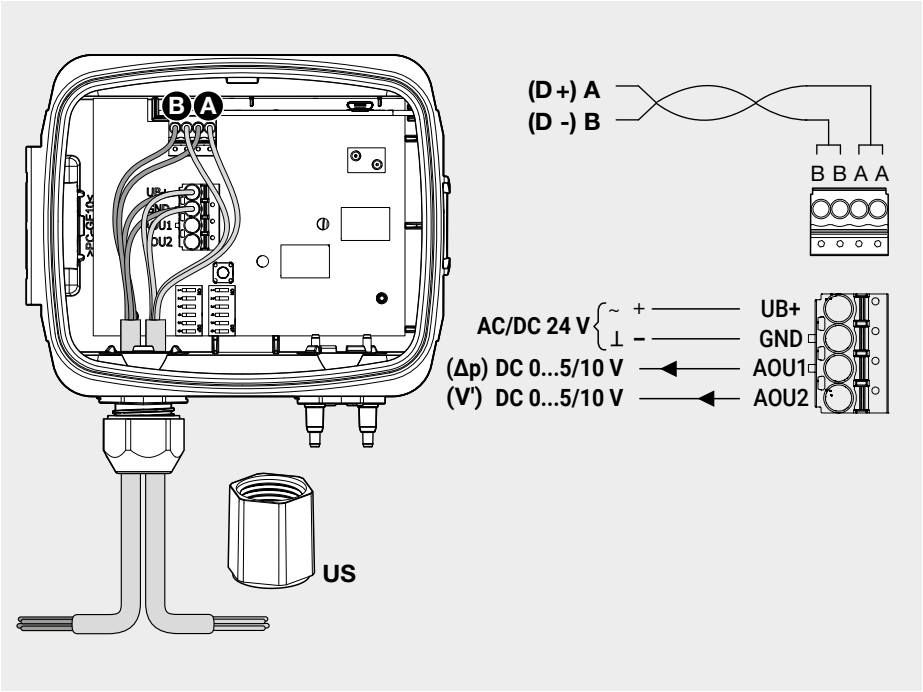
B
A
UB+
GND
AOU1
AOU2
(D +) A
(D -) B
B B A A
AC/DC 24 V
~ +
⊥ −
UB+
GND
(Δp) DC 0...5/10 V
AOU1
(V') DC 0...5/10 V
AOU2
US

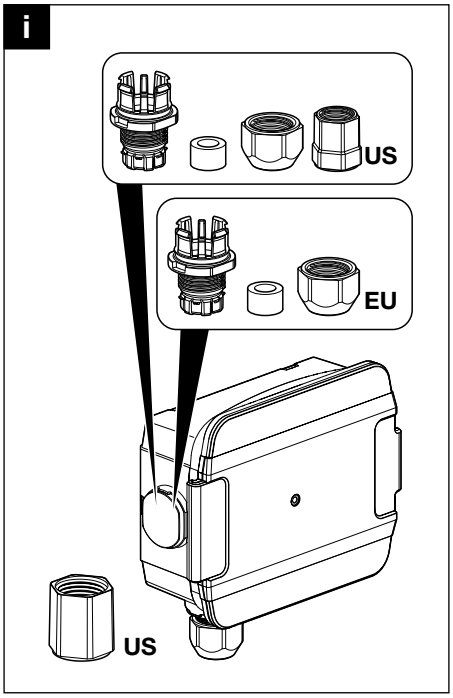
i
US
EU
US